Coupe C-C

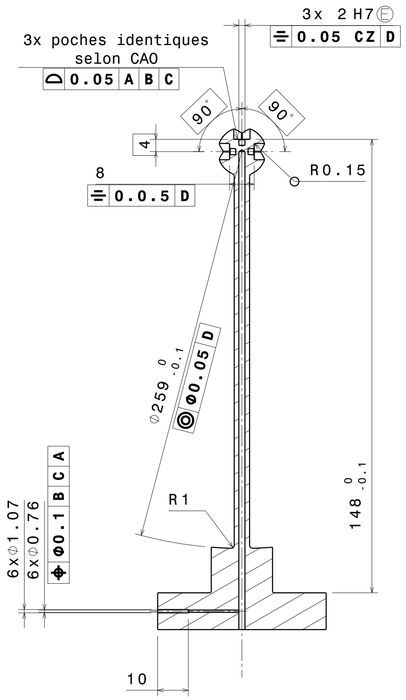

Vue de face

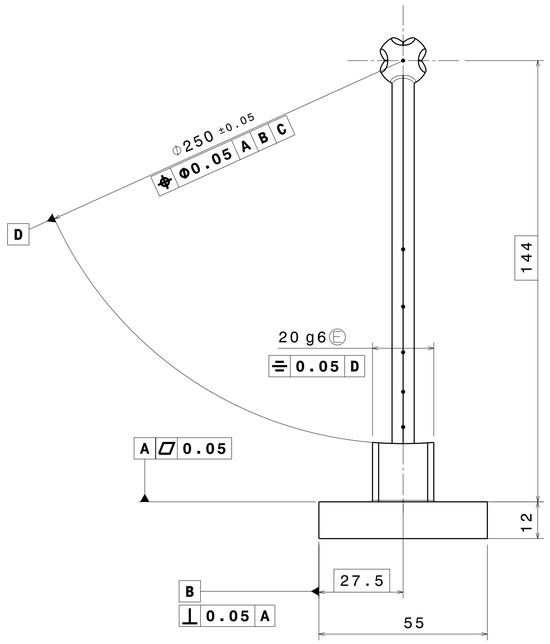

Détail F
Echelle : 3:1

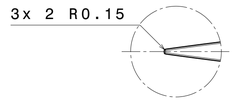

Vue de gauche

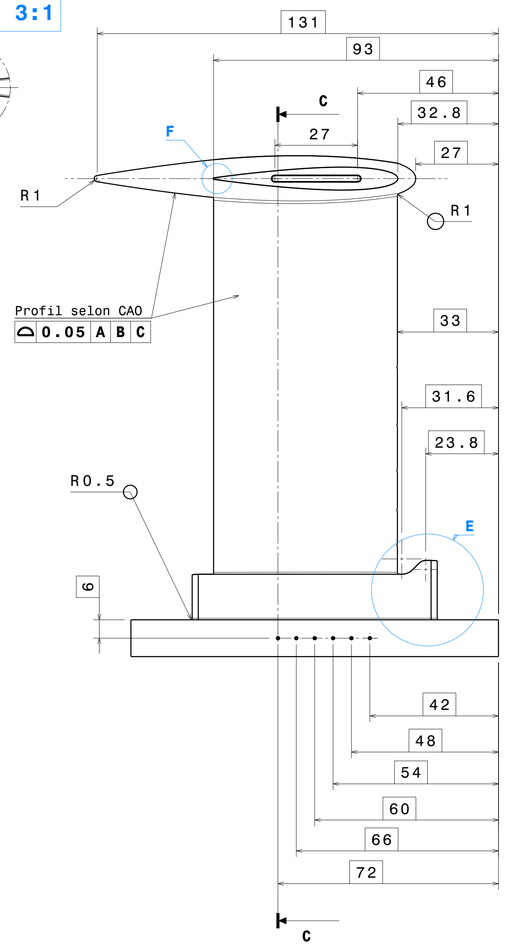

Coupe B-B

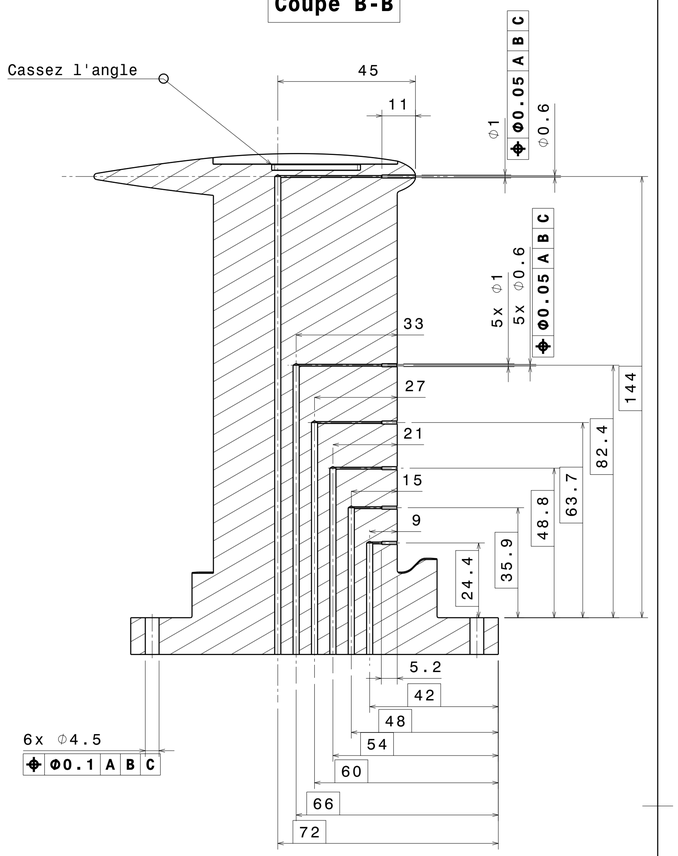

Vue isométrique

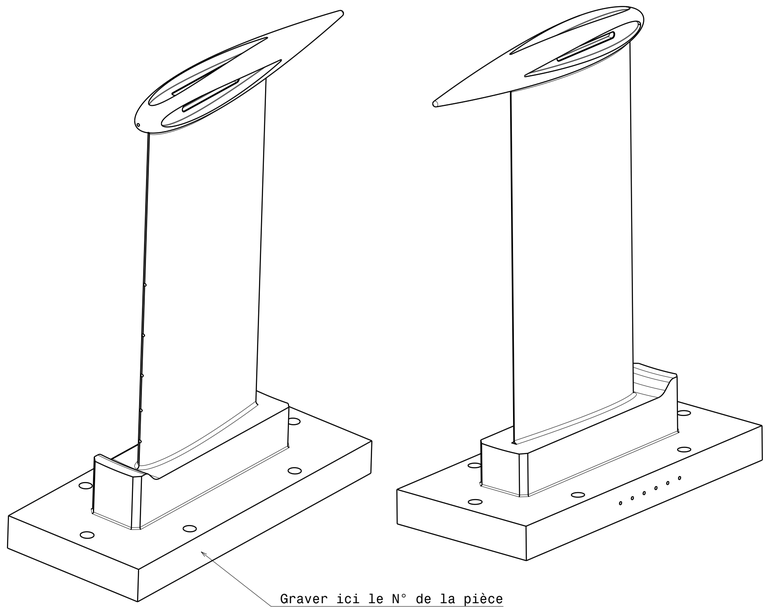

Détail E
Echelle : 2:1

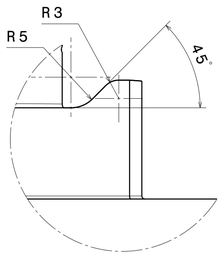

Vue de dessus

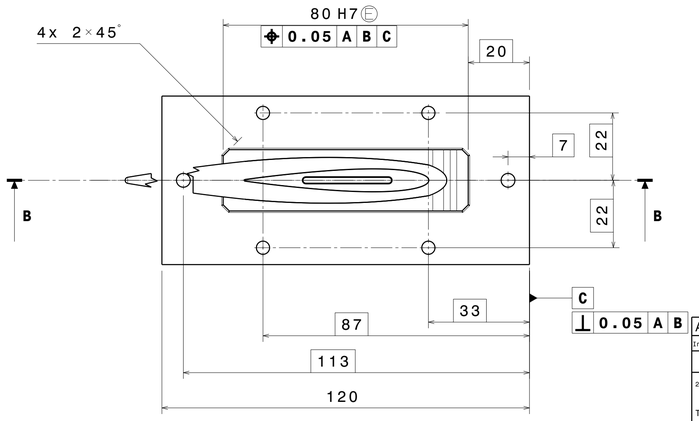

Bon pour fabrication

Nbre de pièces: 1	TOLERANCES GENERALES: LONGUEURS = ISO 2768-f ALESAGES = H11 ARBRES = h11
Matériau: AISI 316L	
Protection: -	
Traitement: -	USINAGE GENERAL : Ra 1.6
Graver le N° du plan sur une partie non fonctionnelle de la pièce.	-

Ind	Modifications	Date	Dessiné par	Vérifié par	Approuvé par
A	Création du document	19/02/26	BASMOREAU	MERCHAT	LECONTE

SANS MENTION DE PROTECTION — Masse unitaire: 1.2 kg

29 Avenue de la Division Leclerc
92320 CHATILLON
TEL: (33) 01.46.73.40.40

ONERA
THE FRENCH AEROSPACE LAB

Bureau d'Etudes
DSIM-ICS
FAX: (33) 01.46.73.41.44

ECOSAAFIR A S1MA
PEIGNE PRINCIPAL

Ce plan, propriété de l'Onera ne peut etre détenu, reproduit ou communiqué sans son autorisation.

A1 | ECH: 1/1 | Maquette au: -/- | CAO/CAD: CATIA V5R18 | S1MA.8.24007.2312 | Planche: 1/1 | A

Fichier: -
Impression: -